極低温実験装置 クライオスタット(Cryostat)

X線回折測定用

CRT-A020-S700
※写真は参考例です

X線でサンプルの組織を徹底的に分析

従来のX線測定装置では、試料を一定温度でしか測定できませんでしたが、この装置では極低温から室温まで変化させ測定することが可能になりました。

機器仕様

型式	CRT-A020-S700	CRT-C020-S700	CRT-C010-S700
冷凍機/コンプレッサ	HE05／UW404	D510／SW115	D105／SW112
到達温度	4K	12K	12K
温度制御範囲	4K～300K±0.2K	12K～300K±0.2K	12K～300K±0.2K
取付サンプル寸法 (W) × (D) × (H)	10×10×1t (mm)		
サンプル取付可能数	1個		
付属品	●真空排気弁　●温度制御用ヒーター　●極低温温度計（温度制御用／温度測定用）　●冷却部分回転機構		

※使用条件により、仕様が変わる場合があります。

機器構成

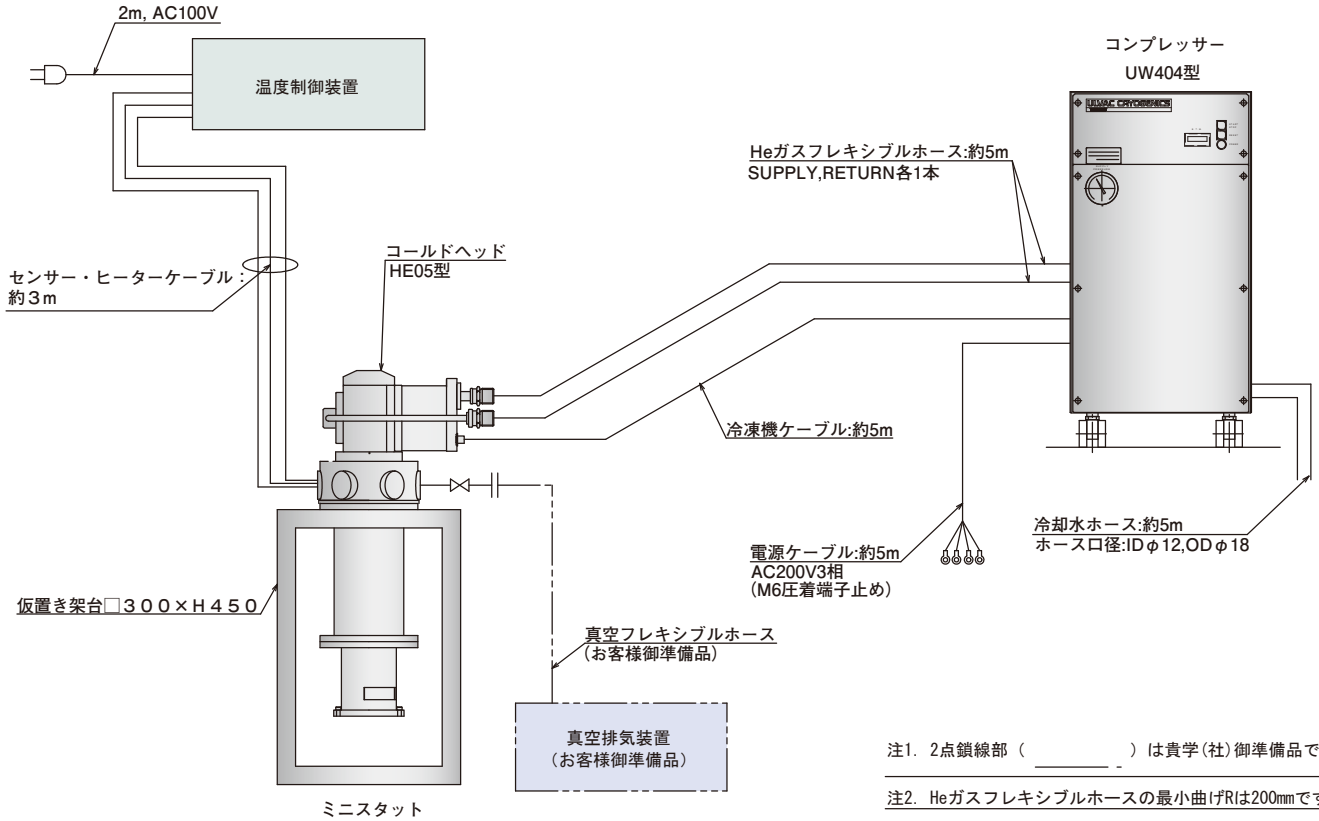

注1. 2点鎖線部（ ） は貴学(社)御準備品です。

注2. Heガスフレキシブルホースの最小曲げRは200㎜です。

外形寸法図

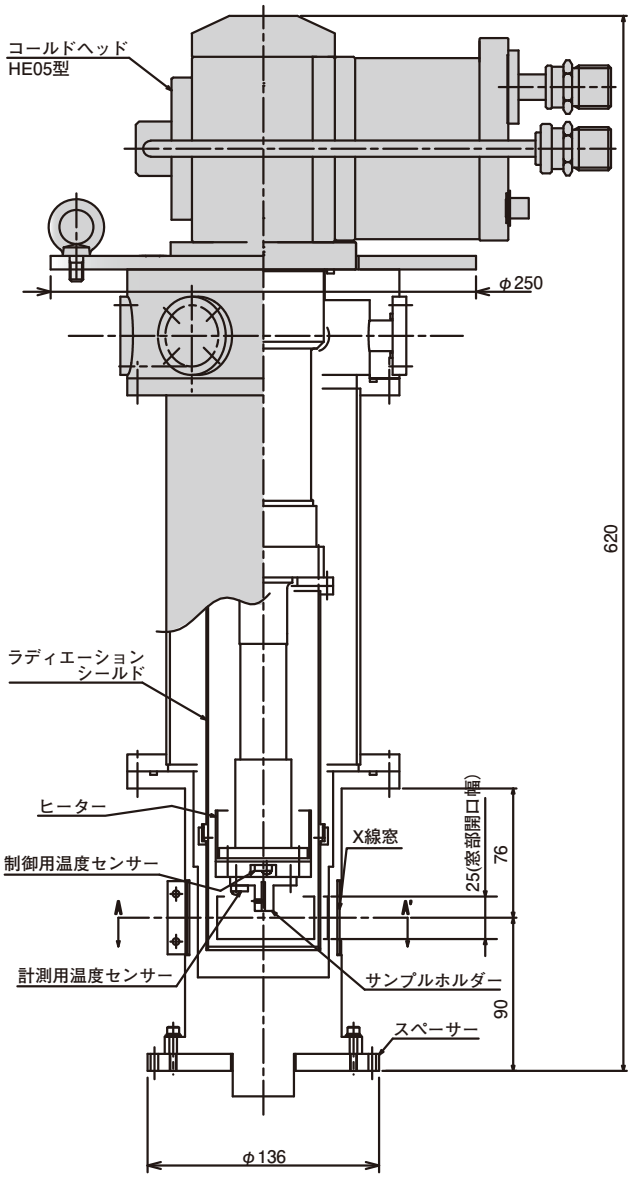

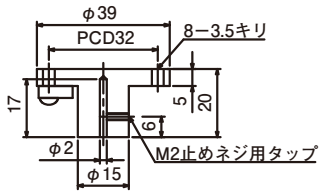

サンプルホルダー

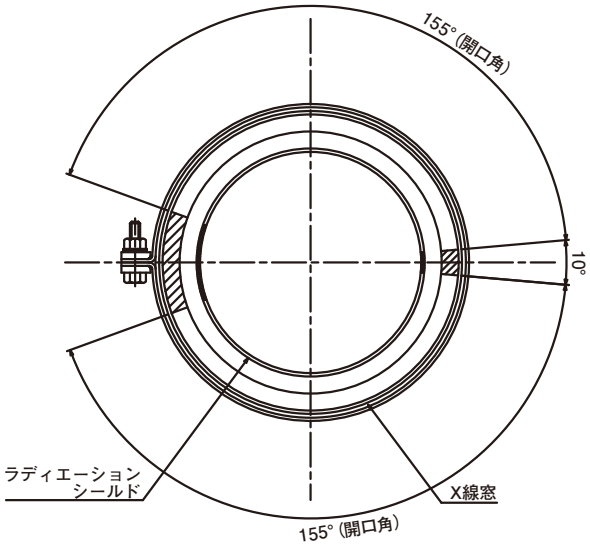

A-A'矢視

アルバック・クライオ株式会社
www.ulvac-cryo.com/

本社・工場：〒253-0085 神奈川県茅ヶ崎市矢畑1222-1　TEL：(0467)85-8884(営業直通)　FAX：(0467)85-9356
サービス直通(サービス技術部)　TEL：(0467)85-9366(受付専用)
京都工場：〒611-0041 京都府宇治市槇島町目川140-1　TEL：(0774)28-5595(代　表)　FAX：(0774)20-2201
大阪支店：〒532-0003 大阪市淀川区宮原3-3-31　TEL：(06)6397-0112(代　表)　FAX：(06)6397-0126